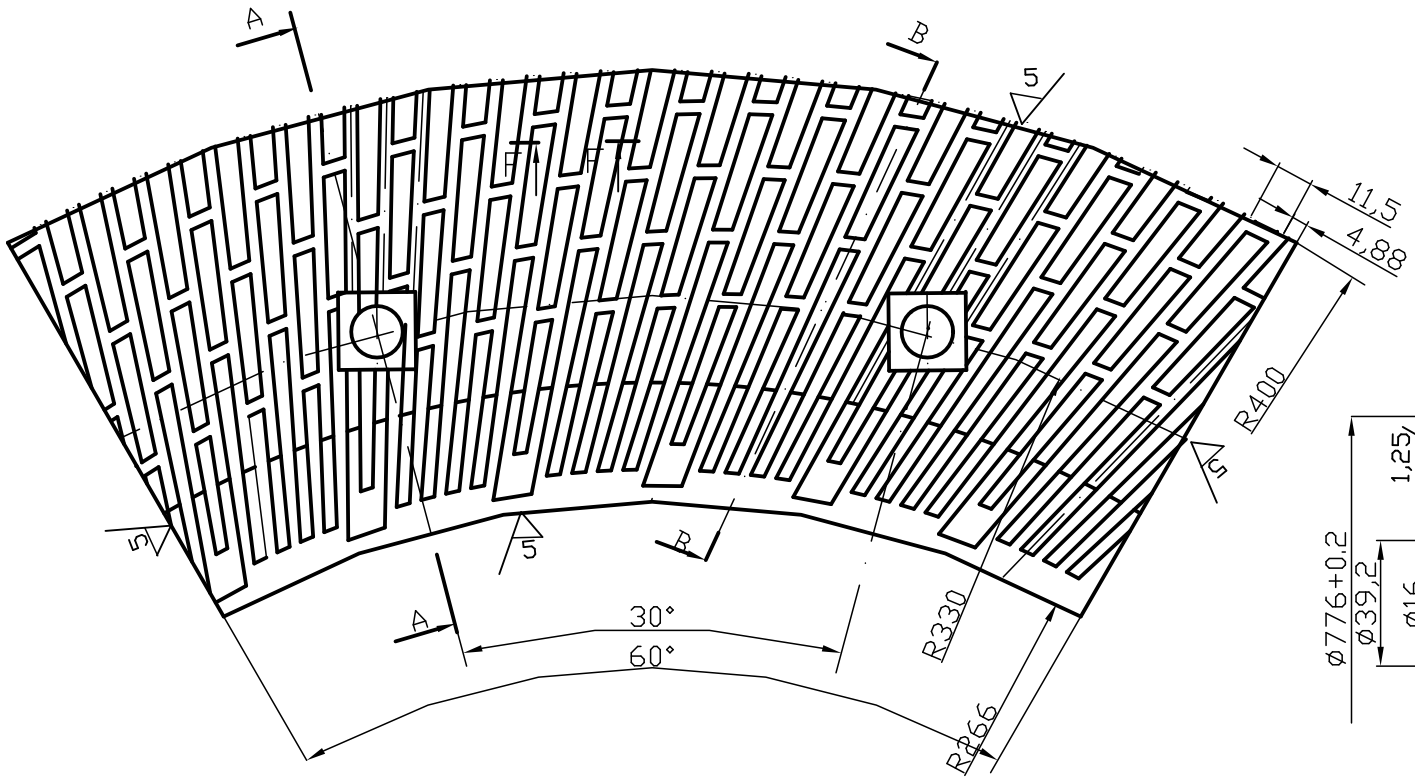

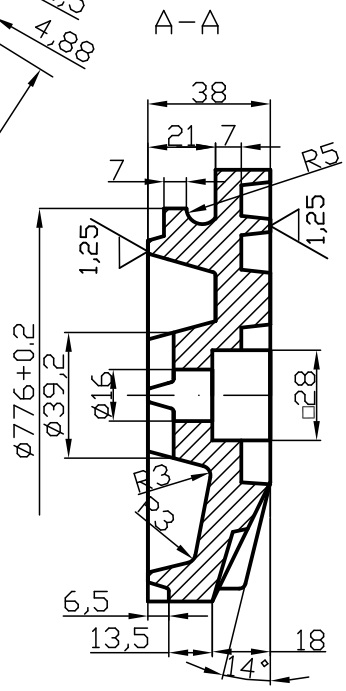

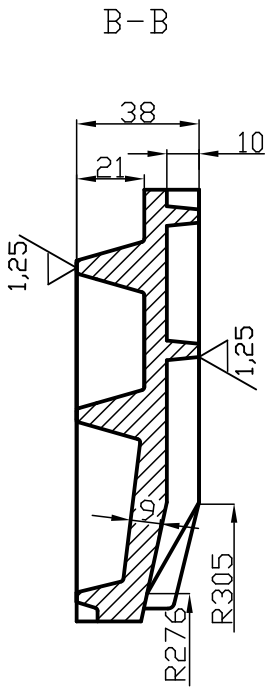

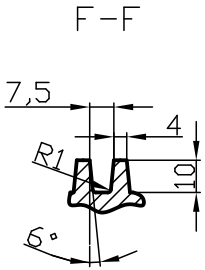

				Мащаб	Маса	Е	специална стоманена отливка
				Лист 1	Сегмент рафинаторен LVP-за мелница ASPLUND- механична обработка		
Изм.	Опис	Подпис	Дата				
Разраб.	Филева		12.06.08				
Провер.	Вачков		12.06.08	"ЛЕСИЛМАШ 98"АД гр.Силистра			Э-10120
Н.контр							
Утвърд.	Боранев		12.06.08				

Подпис и дата	Инв. N дубл.	Зам. инв. N	Подпис и дата	Инв. N на ориг.