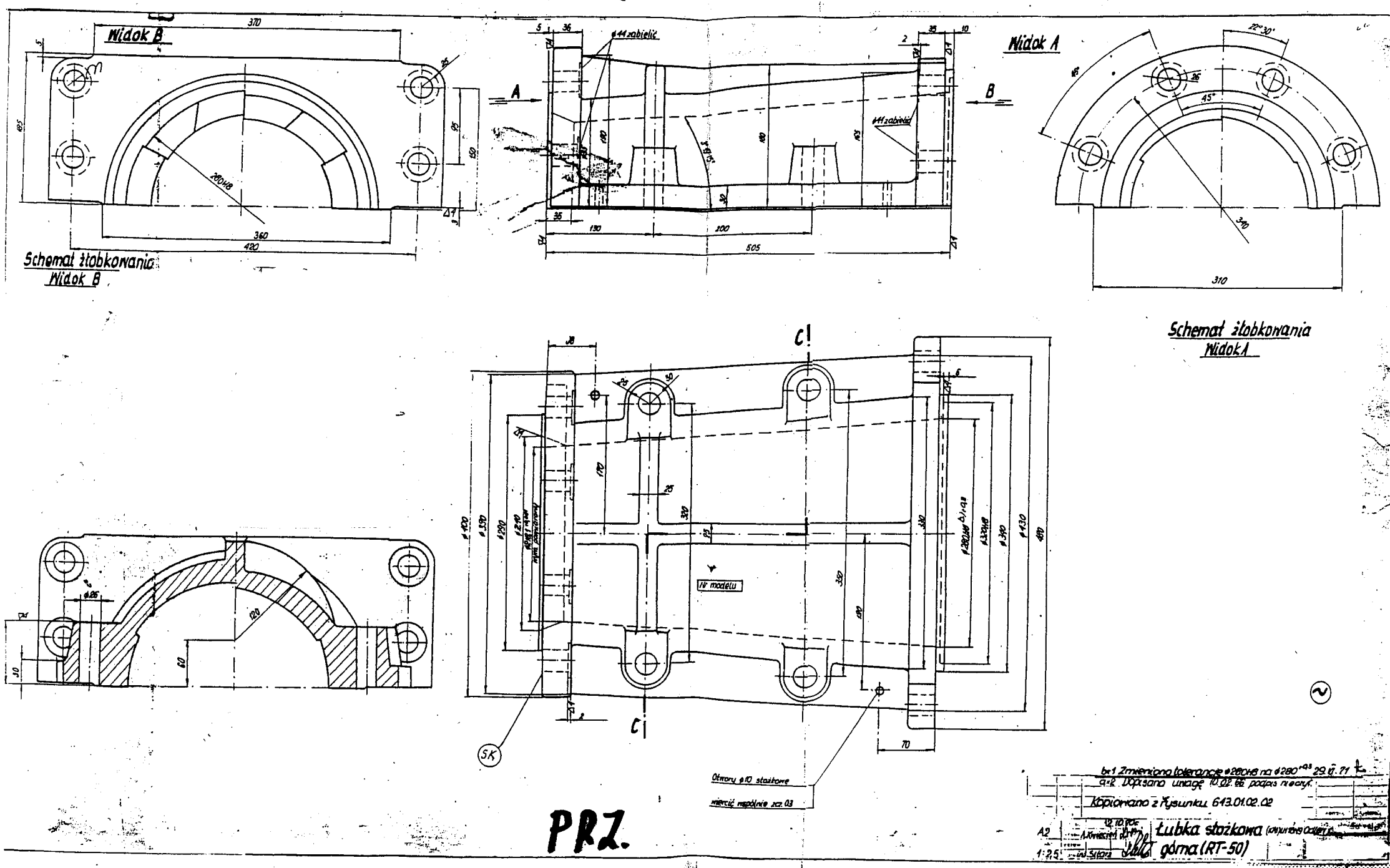
Widok B
Schemat żłobkowania
Widok B
Widok A
Schemat żłobkowania
Widok A
Nr modelu
SK
Otwory ø10 stożkowe
wiercić niepełnie zał. 03
PRZ.
bx1 Zmieniono tolerancję ø280H8 na ø280 +0,3 29.ij.71
a-2 Dopisano uwagę 10.02.66 podpis rysnicy
Kopiowano z Rysunku 613.01.02.02
A2
1:2,5
Łubka stożkowa
górna (RT-50)
II-A-00-19-01

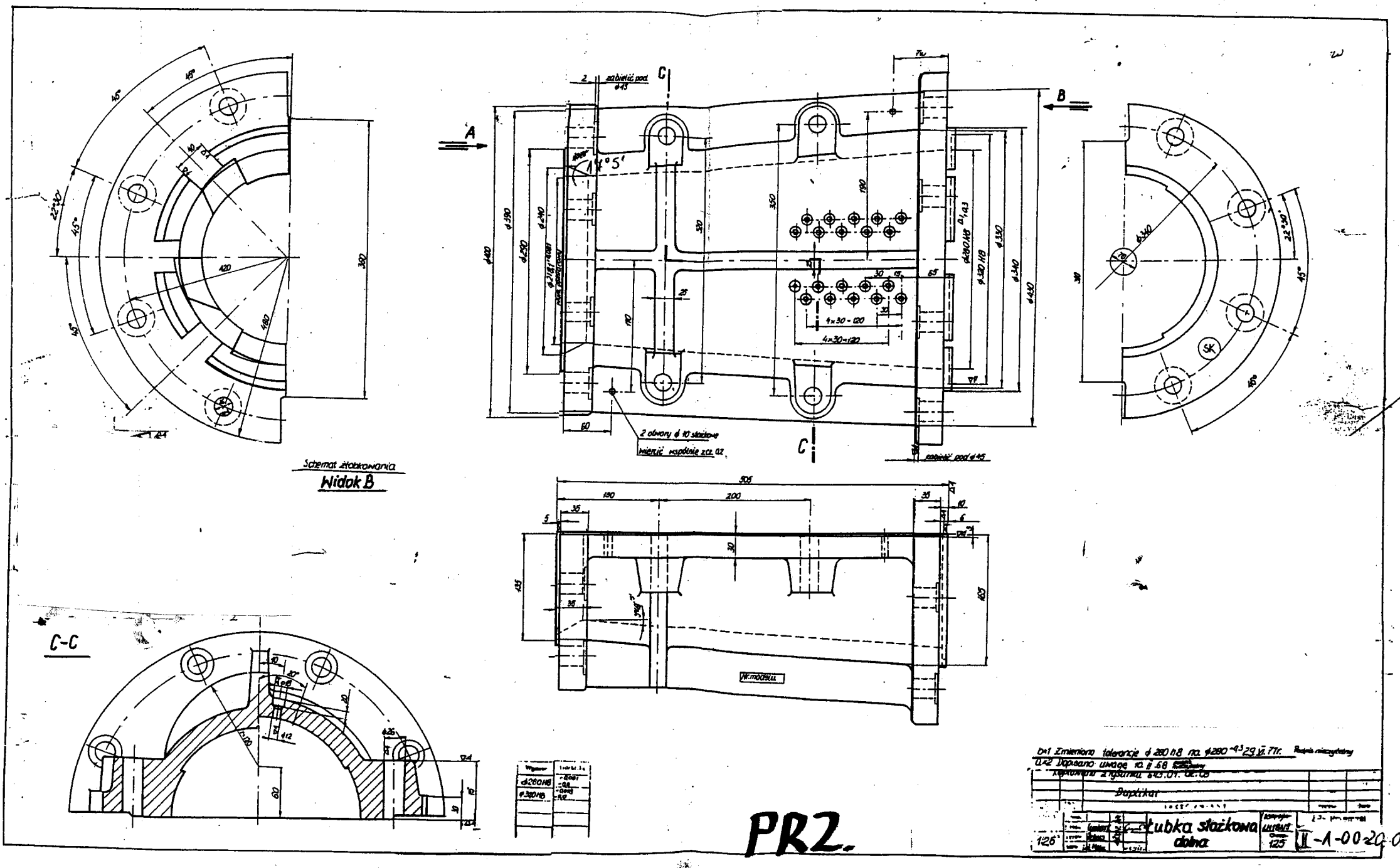
Schemat złobkowania
Widok B
C-C
A
B
C
2 zabielić pod ϕ45
2 otwory ϕ 10 stożkowe
wiercić wspólnie z cz. 02
zabielić pod ϕ45
4×30=120
Wf. modelu
Zmieniono tolerancje ϕ 280 h8 na ϕ280 -0,5 29.VI.77r.
Dopisano wymiar 10.II.68
Kopiowano z rysunku 843.01. 02.08
Daptikar
Łubka stożkowa dolna
1:2,5
125
II-A-00-20-0

PR2.